FICHA TÉCNICA

Temporizador Digital Programable Por 7 Días, Reloj Apagado Automático Dc12V. Hasta 16 Grupos De Encendido/ Apagado.

CÓDIGO:
AB015-English-DC12V

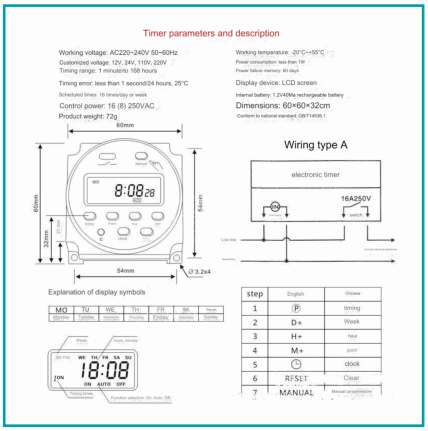

***Nombre:** Temporizador Digital Programable Por 7 Días	**Código de producto:** AB015-English-DC12V
Procedencia: Importancia	**Se vende por:** Unidad
Tipo: Enchufes y Conectores	

INFORMACIÓN ADICIONAL

Temporizador Digital Programable Por 7 Días

- Hasta 16 Grupos De Encendido/ Apagado.
- Interruptor De Temporizador De Ciclo Diario O Semanal.
- Tiempo: 1 Minuto A 168 Horas.
- Pantalla Lcd De Alta Definición.
- Establecer Una Vez Y Utilizar Repetidamente.
- Diseño De Cableado Seguro Y Conveniente.
- Ayuda Al Ahorro De Electricidad.
- Se Puede Utilizar Para Rociadores, Instalaciones De Luces, Iluminación, Cargadores De Aparatos Electrónicos, Electrodomésticos, Aires Acondicionados Y Ente Otros Dispositivos Electrónicos.

Método De Configuración Del Producto
- Primero Configure La Hora:
Mientras Mantiene Presionado "Reloj", Presione "Semana", "Hora" Y "Minuto" Respectivamente Para Ajustar
- Ajuste Del Tiempo Del Interruptor De Sincronización:
Presione El Botón "Timing" Para Ingresar A La Interfaz De Configuración. La Esquina Inferior Izquierda Mostrará: "1On", Que Representa El Primer Tiempo De Encendido. Luego Presione "Segundos", "Minutos", "Horas" Y "Semana". Configure El Tiempo De Encendido. Presione El Botón "Timing" Nuevamente, Se Mostrará "1Off" En La Esquina Inferior Izquierda, Que Representa El Primer Tiempo De Apagado.
Se Utiliza El Mismo Método De Configuración Para Configurar El Tiempo De Apagado. Continúe Presionando El Botón "Sincronización" Y En La Esquina Inferior Izquierda Se Mostrará 2On, 2Off□□□16On, 16 Off. El Método Es El Mismo Que El Anterior. Puede Configurar Hasta 16 Veces Para Encender Y Apagar.

Manual
FR
0 58 57
AUTO
P
D+
H+
M+
C
C/R

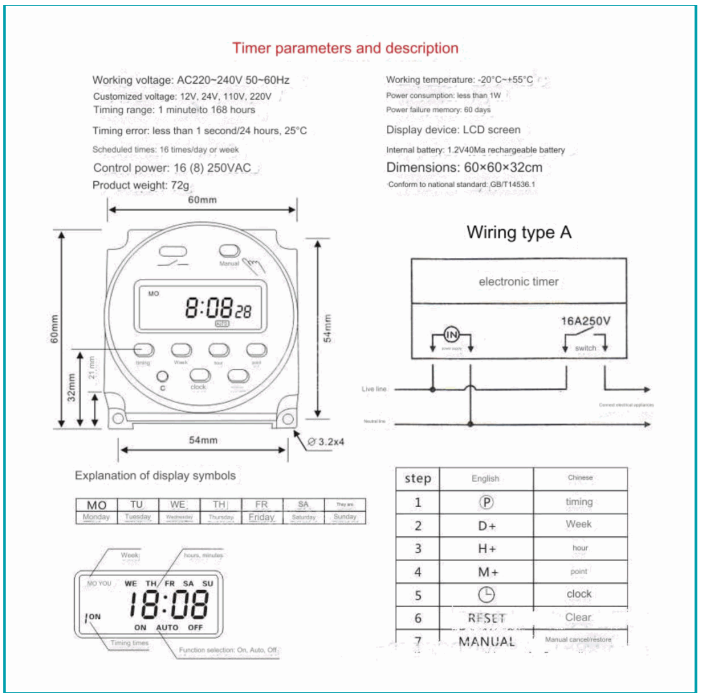
Timer parameters and description
Working voltage: AC220~240V 50~60Hz
Customized voltage: 12V, 24V, 110V, 220V
Timing range: 1 minuteto 168 hours
Timing error: less than 1 second/24 hours, 25°C
Scheduled times: 16 times/day or week
Control power: 16 (8) 250VAC
Product weight: 72g
Working temperature: -20°C~+55°C
Power consumption: less than 1W
Power failure memory: 60 days
Display device: LCD screen
Internal battery: 1.2V40Ma rechargeable battery
Dimensions: 60×60×32cm
Conform to national standard: GB/T14536.1
60mm
60mm
32mm
21mm
54mm
54mm
Ø 3.2x4
Wiring type A
electronic timer
16A250V
switch
Live line
Neutral line
Explanation of display symbols
MO TU WE TH FR SA
Monday Tuesday Wednesday Thursday Friday Saturday Sunday
Week
hours, minutes
MO TU WE TH FR SA SU
18:08
ON AUTO OFF
Timing times
Function selection: On, Auto, Off
step English Chinese
1 P timing
2 D+ Week
3 H+ hour
4 M+ point
5 clock
6 RESET Clear
7 MANUAL Manual cancel/restore