CÓDIGO:
L-1324-SSS

FICHA TÉCNICA

Conector Superior En L. Satinado.

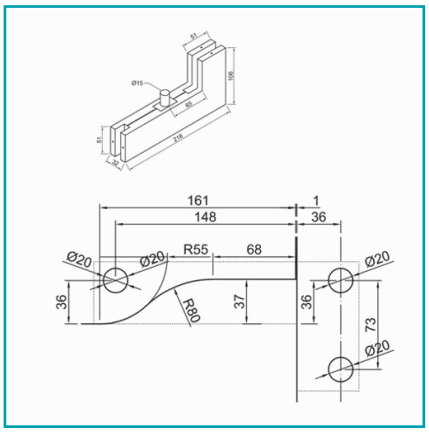

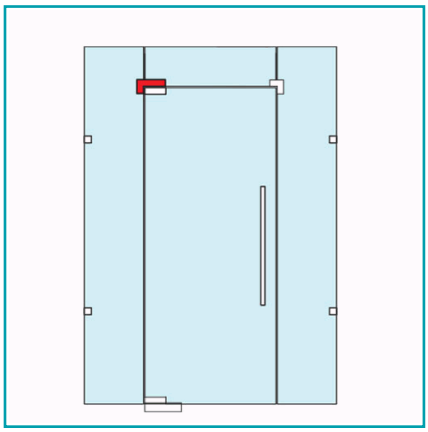

Código de producto: L-1324-SSS	**Marca:** CARBONE
Peso (Kg): 1.18 Kg	**Tipo:** Herrajes Fachadas Patch Fittings

INFORMACIÓN ADICIONAL

Conector Superior En L. Satinado.

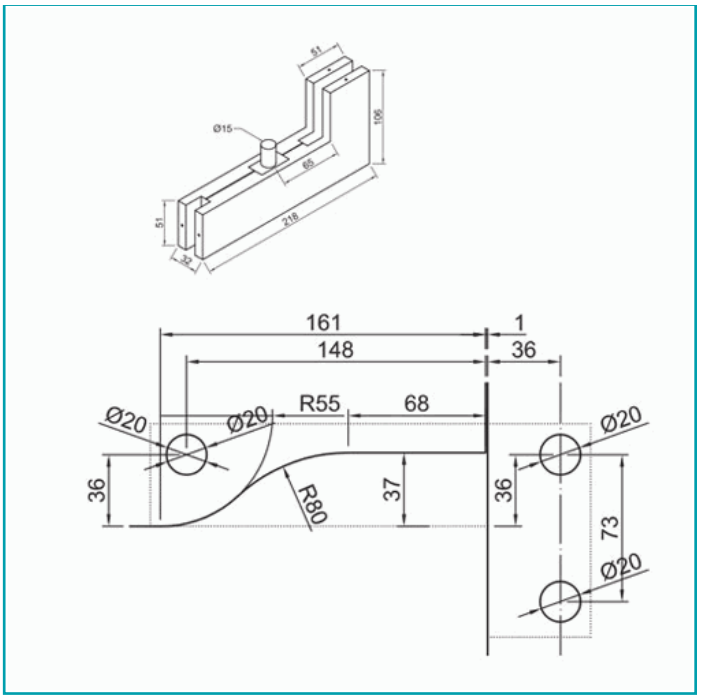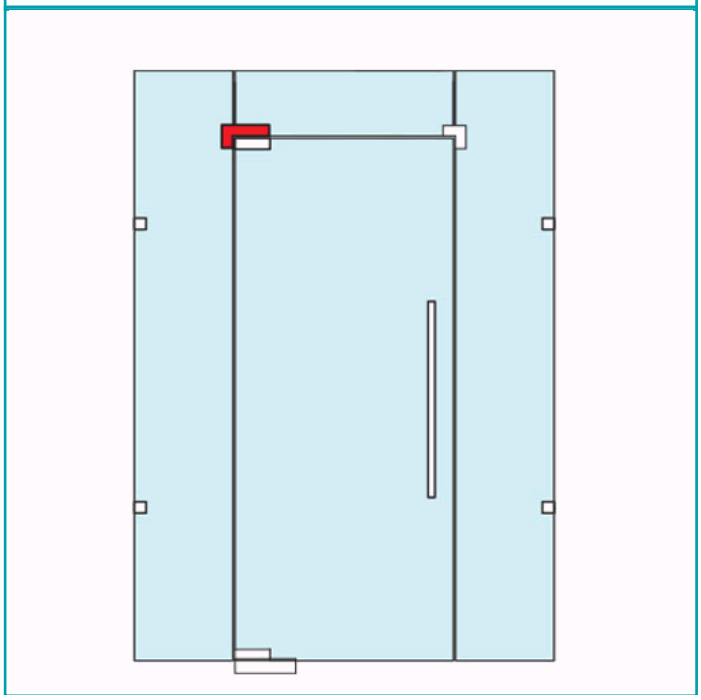
51
Ø15
106
65
51
218
32
161
1
148
36
Ø20
Ø20
R55
68
Ø20
36
R80
37
36
73
Ø20