FICHA TÉCNICA

Cerradura De Maneta. Pestillo A 45 Grados. Cilindro De Seguridad. Incluye 5 Llaves De Seguridad.Acabado Negro. Para Vidrio De 10-12 Mm. Ideal Para Easy Office.

CÓDIGO:
SA8700-19-BLACK

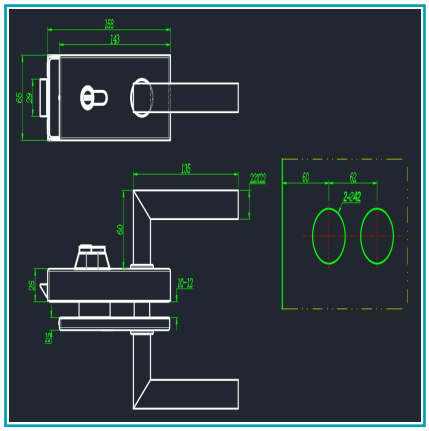

Código de producto: SA8700-19-BLACK	**Marca:** CARBONE
Peso (Kg):	**Tipo:** Cerraduras

INFORMACIÓN ADICIONAL

Cerradura De Maneta. Pestillo A 45 Grados. Cilindro De Seguridad.Acabado Negro. Incluye 5 Llaves De Seguridad. Para Vidrio De 10-12 Mm. Ideal Para Easy Office

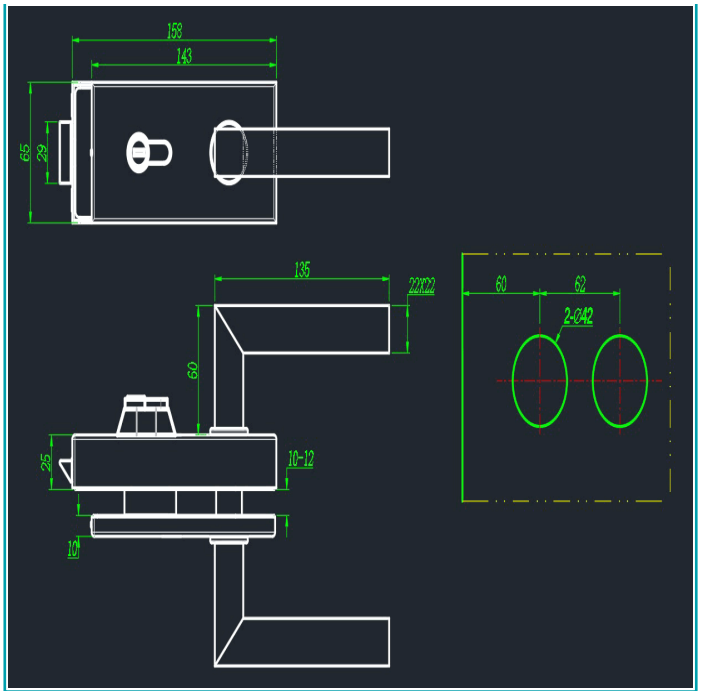
158
143
65
29
135
22X22
60
60
62
2-Ø42
25
10~12
10