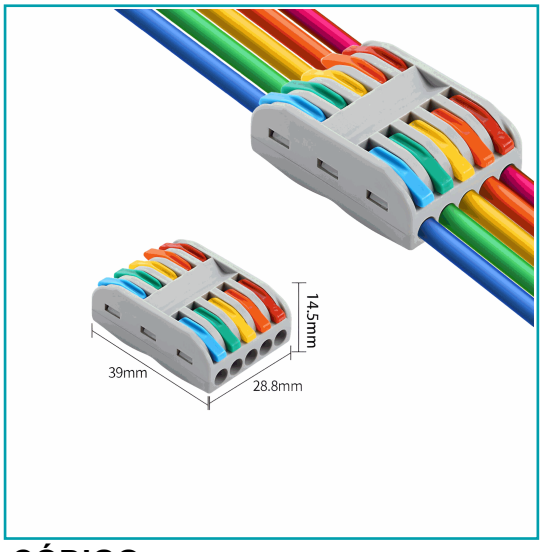

FICHA TÉCNICA

Conector Eléctrico De Empalme Rápido. De 5 Vias. Puedes Conectar Varios Juegos De Cables Y Tirar Para Reemplazar. (1 Und)

CÓDIGO:
TS146

***Nombre:** (1 Und) Conector eléctricos de empalme rápido. De 5 vias.

Código de producto: TS146

Procedencia: Importado

Tipo: Consumibles Eléctricos

INFORMACIÓN ADICIONAL

Conector Eléctrico De Palanca, Compactos Para Empalme Rápido.

Puedes Conectar Varios Juegos De Cables Y Tirar Para Reemplazar. Utiliza La Mano Para Conectar El Cable Y No Necesita Herramientas. Mucho Más Fácil En Comparación Con Las Cintas Eléctricas Tradicionales Y Los Conectores.

Se Utiliza Para La Construcción Y Cableado Doméstico Diario: Luces, Enchufes, Interruptores, Coches, Altavoces, Cajas Eléctricas, Controles De Ventilador, Etc. Apto Para La Mayoría De Cables Domésticos Normales.

Especificaciones:
Dimensiones: 1.4 X 1.4 X 0.6 Pulg [Spl5]
Cuántas Piezas Incluidas: 10 Piezas.
Cuántas Maneras: 5 Vías
Material: Pc Resistente Al Fuego, Nylon Pa66 [Rohs]
Tira De Guía: Cobre Electrolítico
Sección Transversal Del Alambre: 12-28Awg
Tensión Nominal: 400 V.
Corriente Nominal: 32A

Muy Fácil Instalación.

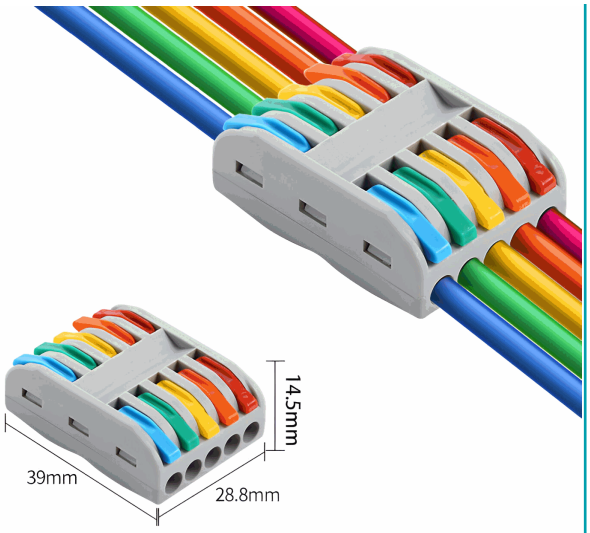

Stainless steel spring design inside, stable wiring connection
Colorful levers, quickly distinguish different routes
Flame retardant nylon material,
resistant to high temperature
and corrosion

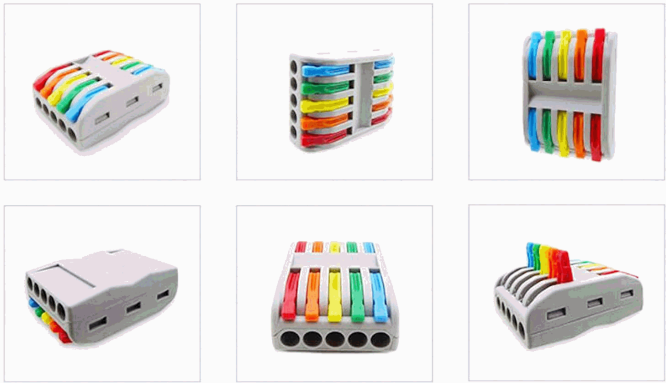

Tensile test, more 9.92KG, to ensure stability of wire connection

How to Use? SO EASY

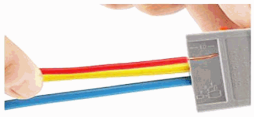

① *Open housing of wires about 0.4"*

② *Push the levers to 90°*

③ *Insert wires in place*

④ *Close the levers finish*

The fixing bracket can fix the role of the wire connecting terminal
The splicing bracket can connect several wires connecting terminal together

Product Information	
Product Model	PCT-5-5
Product Name	Lever Wire Connectors
Rated Voltage	400V
Rated Current	32A
Spring	Eickel Chromium Alloy Steel
Wiring Cross Section	12-28AWG
Guide Strip	Electrolytic Copper
Working Temperature	-20℃—105℃
Product Material	Flame retardant nylon PA66(RoHS Rated)
Range of Using	Power supply, network, communication equipment, lighting, etc.

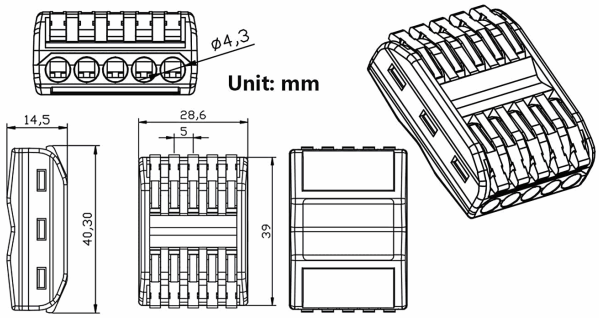

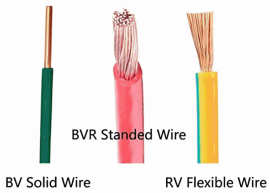

Widely applicable to different types of wires

SAY GOODBYE TO TRADITIONAL WRING WAY

No tape! Wire connector is a safe, secure and reliable way to connect wires.

Old way

New way